검 사 성 적 서

Model : DES-3200			제품명 : ELECTRIC STRIKE		검사자	승 인	
검사년월일 : 2019 년 9 월 12 일			생산량 : 80				
LOT NO : 1909			검사수 : 80				
종합판정	합격						
항 목	규격, 판정조건		측정기	외형 및 전기적: K.S Sampling 기구적특성: K.S Sampling			
---	----			수 준	A.Q.L	Pn/N	판정
외 형	상처, 이물질이 없을것		목 시	까다로운	0.65	0/20	합격
전기적특성	동 작 전 압	DC12V	전압계	까다로운	0.65	0/20	합격
		DC24V		까다로운	0.65	0/20	합격
	소 비 전 류	12V(200mA ±10%)	전류계	까다로운	0.65	0/20	합격
		24V(120mA ±10%)		까다로운	0.65	0/20	합격
	코일저항 1 차	50Ω ±10%	저항계	까다로운	0.65	0/20	합격
	mc S/W	normal open	테스터	까다로운	0.65	0/20	합격
기구적특성	A	201.5mm		까다로운	2.5	0/20	합격
	B	187.5mm		까다로운	2.5	0/20	합격
	C	123mm		까다로운	2.5	0/20	합격
	D	141mm		까다로운	2.5	0/20	합격
	E	39.5mm		까다로운	2.5	0/20	합격
	F	36.5mm		까다로운	2.5	0/20	합격
	G	28.5mm		까다로운	2.5	0/20	합격
	H	3mm		까다로운	2.5	0/20	합격
	I	2.5mm		까다로운	2.5	0/20	합격
성능시험	100 만회 연속동작시험 이상무						
측압강도	1,000Kg/Cm						

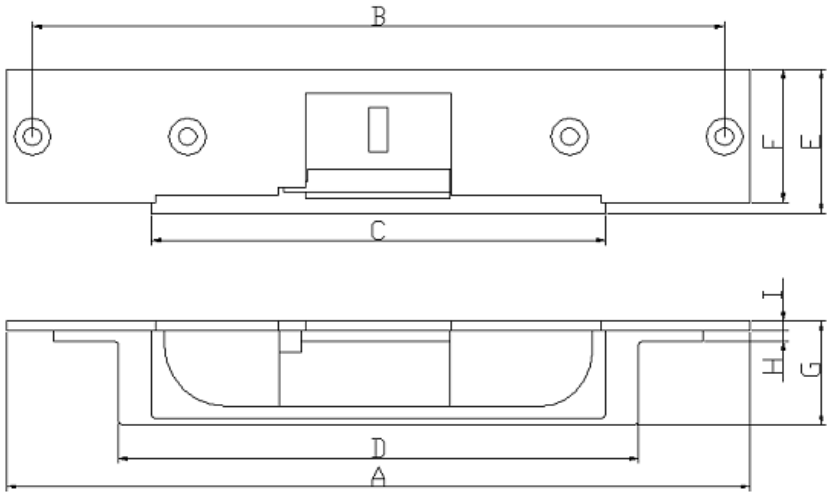

상기 시험 항목의 결과가 이상 없음을 증명함.